hoxter

S-Reihe

S-Reihe

Für einen Handwerker gibt es wohl nichts Schöneres, als wenn er dem Kunden seine Wünsche gänzlich erfüllen kann. Oft trifft jedoch der Kundenwunsch von purer Ästhetik und viel Feuersicht auf sehr beschränkte Platzmöglichkeiten. Die Modelle der S-Reihe bieten hier, dank der kompakten Außenmaße und großzügiger Glasscheibengröße, die ideale Lösung und somit für den Kaminbau komplett neue Möglichkeiten. Dank der einwandfreien Technik und präziser Verarbeitung, ist zugleich eine dauerhafte und problemlose Funktionalität gewährleistet. Begeistern Sie Ihre Kunden!

Gesamttiefe 399 mm

Alle Modelle der schmalen S-Reihe zeichnen sich durch kompakte Einbaumaße und insbesondere durch extra geringe Einbautiefen aus. Dies ist besonders bei dem Frontmodell HAKA 60/50S ersichtlich, wo die Einbautiefe bei nur 399 mm beträgt. Im Kontrast zu den kompakten Außenmaßen wurden die Glasscheiben der S-Modelle großzügig dimensioniert, was dank verringerter Abstände zwischen Türen und Rahmen und minimal sichtbarer Türmechanik erreicht wurde.

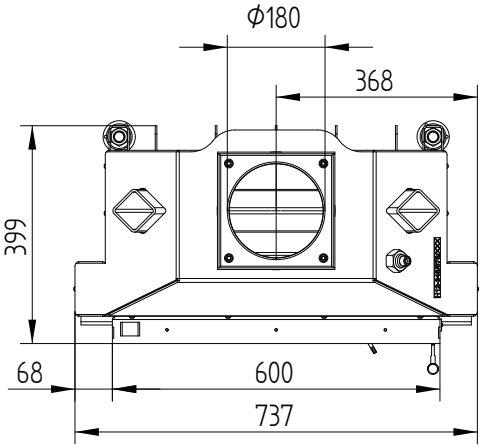

HAKA 60/50S

ECKA 60/35/50Sh

Glasscheibenstrahlung bis zu 27% geringer

Die keramische Glasscheibe ist bei Hoxter-Eckgeräten immer einteilig, an der Ecke mit 90° und Radius gebogen. Um eine unerwünschte große Abstrahlung der Glasscheibe zu reduzieren, bietet Hoxter seit 2012 optional auch bei Eckgeräten die Doppelverglasung an, welche die gemessene Strahlungswärme zum Aufstellraum im Vergleich zur Einfachverglasung um bis zu 27% reduziert.

UKA 35/60/35/50Sh

Belastbarkeit von bis 200 kg

Die bei dreiseitigem Modell UKA optionale Tragkonstruktion vom Anbaurahmen ist im Kaltbereich des Einsatzes montiert und daher natürlich thermisch entkoppelt. Zur Auswahl gibt es 3-, 5- oder 8-seitige 70 mm breite Anbaurahmen, die gebrauchsfertige Montage erfolgt bereits im Werk. Die Tragfähigkeit des Rahmens beträgt 200 kg.

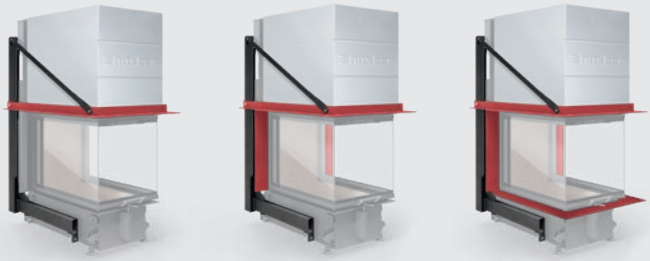

UKA – Wandkonsole

Für das Modell UKA 35/60/35/50S bietet Hoxter eine spezielle Wandkonsole mit unteren Anbaukante an, diese ermöglicht eine einfache und schnelle, schwebende Wandmontage. Die Wandkonsole kann noch eventuell mit universalen Verlängerungsfüßen versehen, die für mehr Stabilität bei dünneren Wänden sorgen.

112 kg Speichermasse auf ø345 mm

Für die S-Reihe wurden kompatible schmale S-Speicherringe entwickelt. Das bei 1100°C gebrannte Material zeichnet sich durch hohe Speicherkapazität aus und bietet daher eine gleichmäßige und langanhaltende Wärmeabgabe. Die Konstruktion und der Aufbau erfolgt zweischalig, wobei jeder einzelne Ring mit einer Dichtung ausgestattet ist. Der spiralförmige Abgasweg stellt eine optimale Wärmeübertragung an die Speichermasse sicher, ohne dabei den Zugbedarf der Anlage merklich zu erhöhen. Ein S-Aufsatzspeicher besteht aus einem Gussadapterring, 5 Speicherringen ø 345 mm und einer Gusskuppel mit Putzdeckel. Das Gesamtgewicht beträgt 112 Kg.

S-Speicherringe

Ø 345 mm

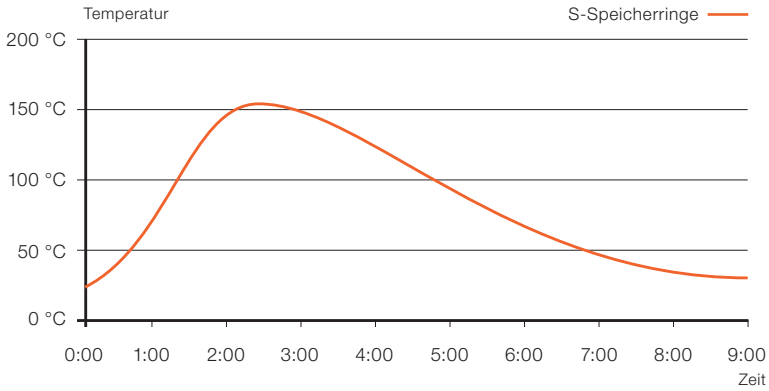

Verlauf der gemessenen Oberflächentemperatur am dritten Speicherring bei Holzauflage von 4,5 Kg.

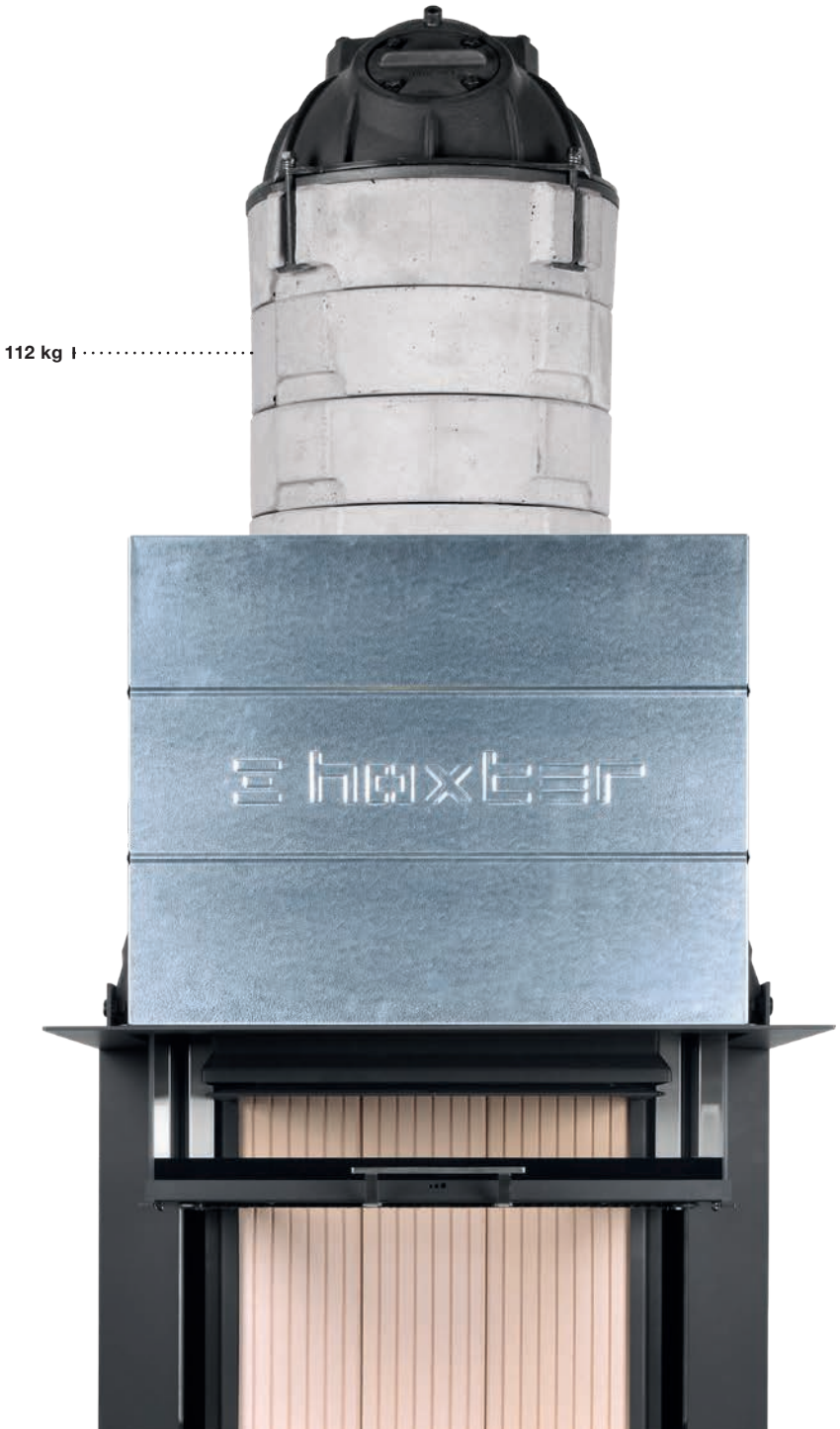

Der S-Aufsatzspeicher ist in Kombination mit folgenden Hoxter-Geräten kompatibel und lieferbar:

HAKA 60/50S
HAKA 60/50T
ECKA 60/35/50S
ECKA 50/35/45
ECKA 90/40/40
UKA 35/60/35/50S
UKA 37/55/37/57
UKA 37/75/37/57
UKA 37/95/37/57

Bei mehr als 1100 °C gebrannt

Sowohl die helle Schamotte von Wolfshöher, als auch die dunkle von Kandern, sind bei Temperaturen von mehr als 1100°C gebrannt. Die dunkle Ausführung ist aus durchgängig gefärbtem Schamottematerial produziert, dies garantiert eine dauerhafte farbliche Stabilität. Die optional bestellbare schwarze Ausführung von Türgriff und Lufthebel ist mit einer speziellen teflon-artigen Beschichtung versehen, welche extrem widerstandsfähig und dazu noch angenehm zu berühren ist.

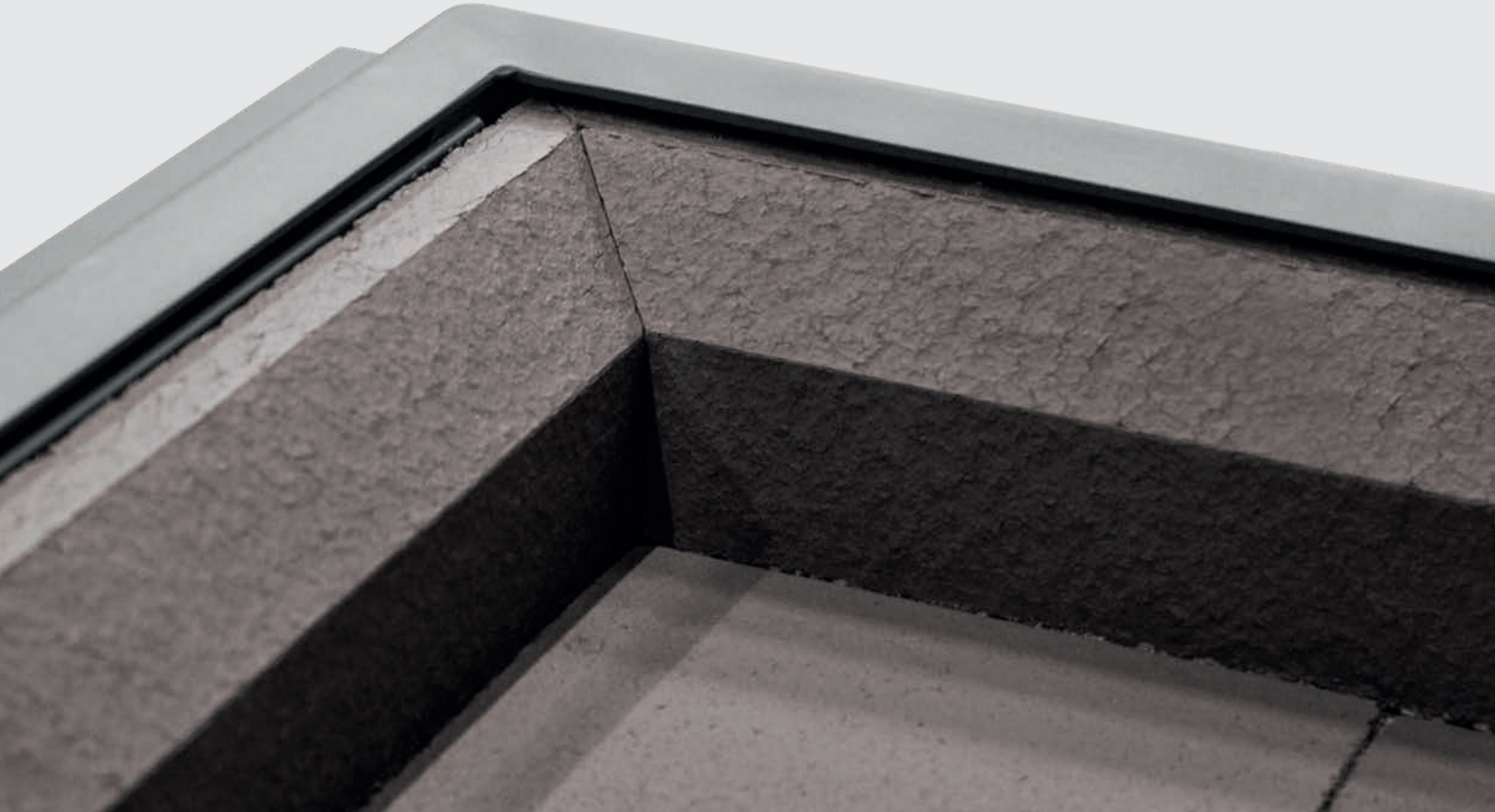

S-Reihe Modelle

HAKA **60/50S** A

Nutzleistung beim Direktanschluss
5–12 kW

Brennstoffmenge beim
Speicherbetrieb **3,5 kg**

Verhältnis der Nutzleistung

80 % **20 %**

HAKA **60/50Sh** A

Nutzleistung beim Direktanschluss
5–12 kW

Brennstoffmenge beim
Speicherbetrieb **3,5 kg**

Verhältnis der Nutzleistung

80 % **20 %**

HAKA **60/50T(h)** A

Nutzleistung beim Direktanschluss
5–12 kW

Brennstoffmenge beim
Speicherbetrieb **3,5 kg**

Verhältnis der Nutzleistung

66 % **34 %**

ECKA **60/35/50S** A

Nutzleistung beim Direktanschluss
5–12 kW

Brennstoffmenge beim
Speicherbetrieb **3,5 kg**

Verhältnis der Nutzleistung

74 % **26 %**

ECKA **60/35/50Sh** A

Nutzleistung beim Direktanschluss
5–12 kW

Brennstoffmenge beim
Speicherbetrieb **3,5 kg**

Verhältnis der Nutzleistung

74 % **26 %**

UKA **35/60/35/50Sh** A

Nutzleistung beim Direktanschluss
5–12 kW

Brennstoffmenge beim
Speicherbetrieb **3,5 kg**

Verhältnis der Nutzleistung

53 % **47 %**

- Kamineinsatz (+ zusätzliche Speichermasse)
- Sichtscheibe

HOXTER GmbH
Hersbrucker Straße 23
91244 Reichenschwand
DEUTSCHLAND
Tel.: +49 (0)9151 8659 163
E-mail: info@hoxter.de

STAND 01/2019
DE-M1000232

www.hoxter.de